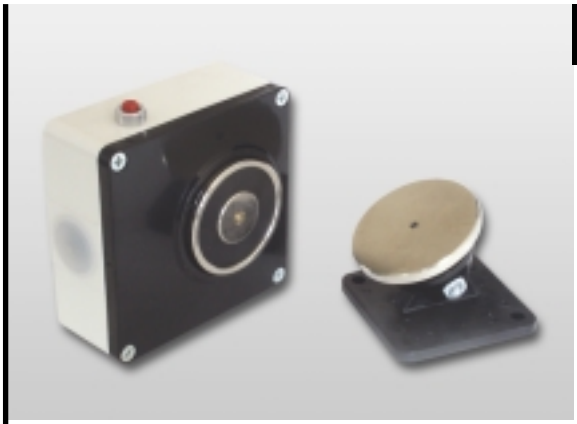

SERIE 1350 1360

Fermo elettromagnetico in contenitore di alluminio

- Montaggio a parete
- Doppia forza di tenuta selezionabile dall'utente
- Contenitore in alluminio pressofuso
- Pulsante di sblocco e circuito di protezione
- Completo di controplacca ammortizzata
- Versione permanente

Fermo elettromagnetico realizzato per mantenere aperte le porte tagliafuoco o di passaggio e rilasciarle in caso di incendio. Il contenitore di alluminio con verniciatura epossidica garantisce una elevata robustezza. Con circuito di protezione a diodi.
Codici **1350** e **1360**: E' possibile selezionare la forza di tenuta mediante apposito collegamento interno. Un estrattore a molla incorporato permette di vincere il magnetismo residuo assicurando un veloce e affidabile rilascio della porta. E' dotato di pulsante di sblocco posizionabile su entrambi i lati.
Codice **1367**: Fermo elettromagnetico permanente che mantiene aperte le porte senza consumo di corrente grazie all'impiego di un potente magnete permanente nella controplacca. Un impulso di tensione a 24V crea un campo magnetico, opposto a quello permanente, che separa le due parti permettendo la chiusura della porta.

SPECIFICHE GENERALI

Materiale contenitore	Alluminio pressofuso verniciatura epossidica bianca
Materiale coperchio	Termoplastico nero
Materiale nucleo	Acciaio
Materiale controplacca	Supporto in termoplastico, piattello in acciaio
Tipo di funzionamento	A rilascio in mancanza dell'alimentazione. Cod. 1367: a rilascio fornendo alimentazione
Tipo di connessione	A morsetti
Temp. di funzionamento	-10°C÷+55°C
Grado di protezione	IP 40
Dotazione standard	Controplacca con snodo, pulsante di sblocco, circuito di protezione a diodi
Imballo	1 pz. / confezione

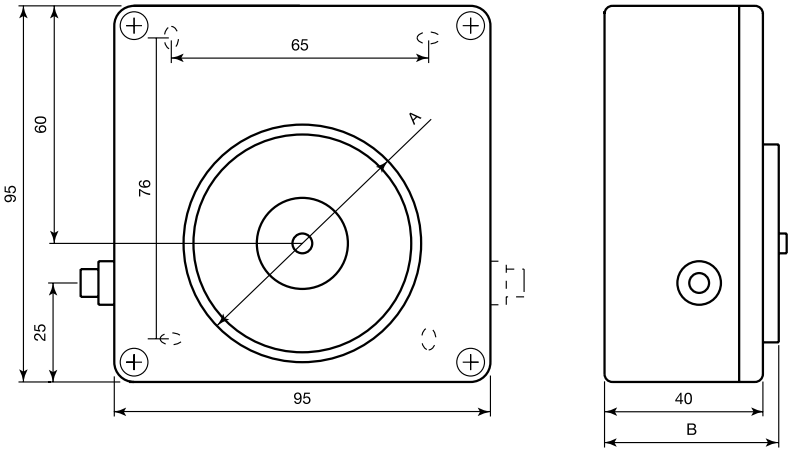

CODICI ORDINAZIONE

Codice	Forza di tenuta ± 15%	Tensione nominale	Corrente nominale	Diametro nucleo A	Altezza B	Controplacca a corredo	Peso confezione	Note
1350	25-50 kg/245-490 N	24 Vcc	34-65 mA	50 mm	45 mm	Cod. 1351	0,8 kg	
1360	50-100 kg/490-980 N	24 Vcc	40-100 mA	60 mm	50 mm	Cod. 1361	1 kg	
1367	25 kg/245 N	24 Vcc*	250 mA*	50 mm	45 mm	magnetica	0,95 kg	Permanente*

* per lo sgancio del cod. 1367 è necessario applicare un impulso a 24 Vcc di durata superiore a 0,5 s.

Controplacca magnetica del cod. 1367

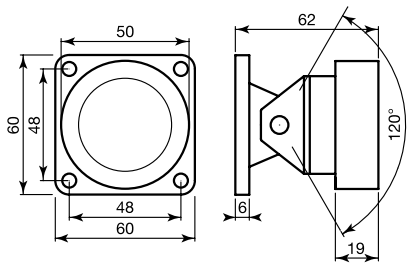

ACCESSORI DISPONIBILI A RICHIESTA (vedi pagina accessori)

Codice	Descrizione
1353	Controplacca senza snodo diametro 55 mm
1363	Controplacca senza snodo diametro 60 mm

COOPER Menvier
Numero Verde 800-449433
MENVIER CSA